Produktinformationen

Bügelstation *Guestroom*

MINI-MEEE STEAMWORKS

Tischbügelbrett MINI-MEEE

- Bügelfläche 30 x 76 cm
- Feuerfester, gepolsterter Bezug
- Zusammenklappbar
- Klappbarer Aufhängehaken
- Stabiles Gestell mit Transportsicherung
- Gestell: Stahlrohr,
  Pulverbeschichtung, schwarz

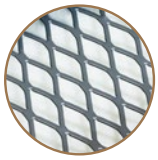

Dampfdurchlässiges
Mesh-Board

Bügeleisenhalterung

- Hitzebeständige Sicherheitshalterung
- Diebstahlsicher - Kabelrolle ist
  durch die Halterung gesichert
- Hitzebeständige Gummipuffer gegen Kratzer

Hotel-Dampfbügeleisen STEAMWORKS

- Zweifach automatische Sicherheitsabschaltung
  in horizontaler Stellung nach 30 Sekunden
  in vertikaler Stellung nach 8 Minuten
- Antihaftbeschichtete Keramik-Bügelsohle
- Anti-Kalk- und Anti-Tropf-System
- Selbstreinigung
- Hitzegeschütztes Anschlusskabel, L 2,4m
- 220-240 V, 50/60 Hz, 1650-2000 W

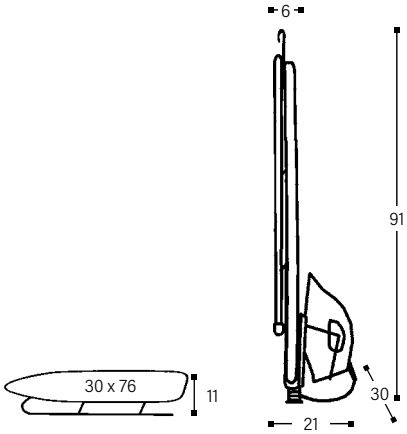

Art.-Nr.	Ausführung
160197	Set, Bügeleisen mit EU-Schuko-Stecker
160198	Set, Bügeleisen mit Schweizer Stecker

Gewicht	
Bügelbrett MINI-MEEE	1,9 kg
Halterung	1,0 kg
Bügeleisen STEAMWORKS	1,1 kg
gesamt	4,0 kg

ALISEO GmbH · Leutkirchstraße 63 · 77723 Gengenbach
Tel. +49 (0) 7803-60279-0
Fax+49 (0) 7803-60279-30
E-Mail: info@aliseo.de · Internet: www.aliseo.de

ALISEO GmbH
GERMANY